Anwendung:

Kühlräume und Kühlanlagen mit Wechselstromkomponenten
Verdichter: bis max. 8A
Abtauheizung: bis max. 1KW
Verdampferlüfter: bis max. 2A
Die Werte für die Abtauheizung und den Verdampfer-lüfter werden durch den Kühlstellenregler bestimmt

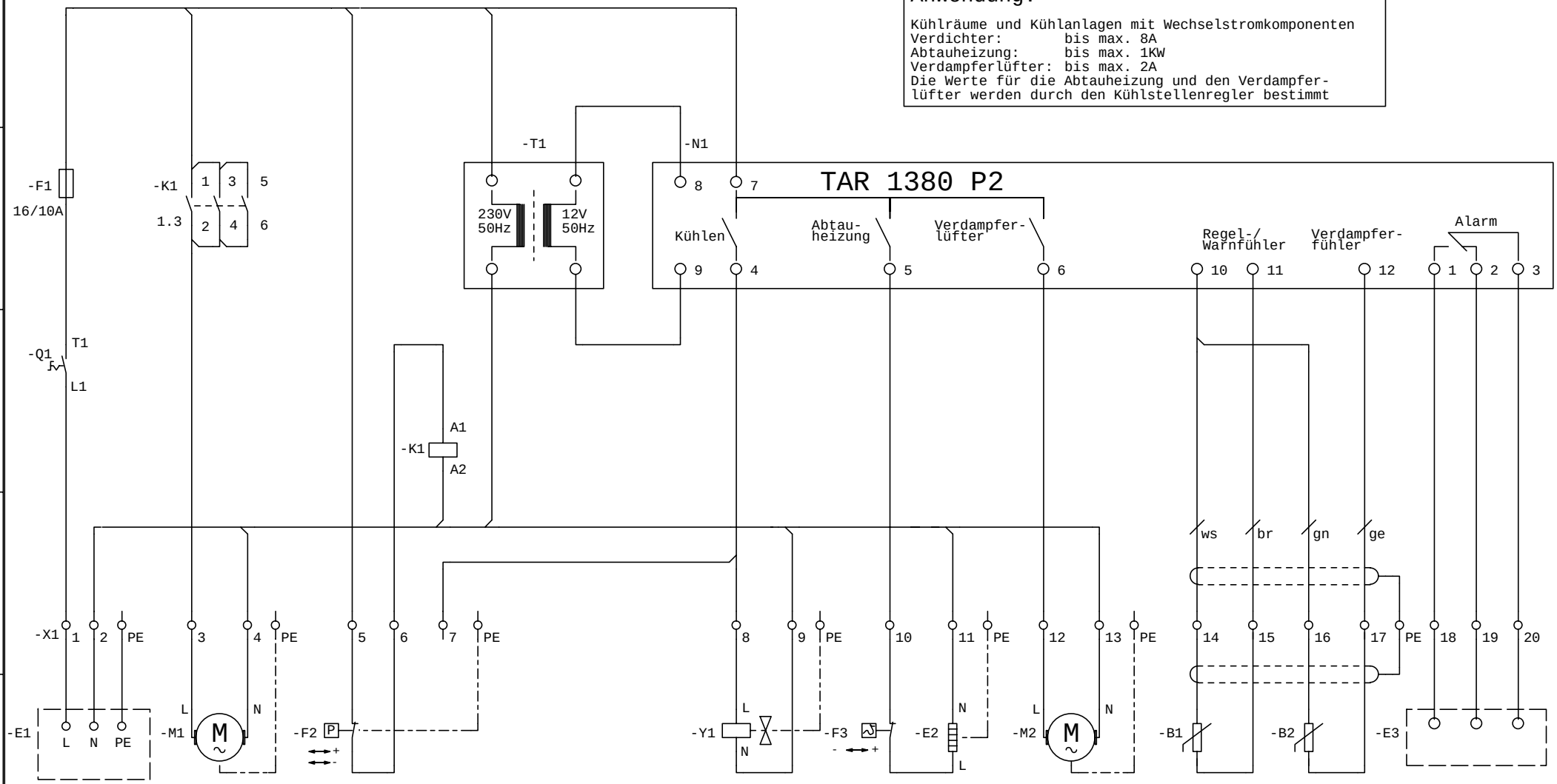

EINSPEISUNG
220/50Hz
MAX. VORSICHERUNG: 16A

1.1 1 2
1.1 3 4
1.1 5 6
1.1 21 22

Schütz Verdichter
DIL EM-01

Abtauheizung
230V/1/50Hz
max. 1KW

STEUERUNG VERDICHTER:

Pump-Down: HD-ND-Pressostat von Klemme 5 nach Klemme 6
Normal: HD-ND-Pressostat von Klemme 6 nach Klemme 7

				Datum	18.06.04		3E-GmbH Bad Berka Kellnersbergstr. 4 99438 Bad Berka Tel.: (036458) 348-0 Fax : (036458) 348-5	BT2 01
				Bearb.	Stotz			
				Gepr.				
Zust.	Änderung	Datum	Name	Norm		Urspr.	Ers. f.	Ers. d.

BT2 mit TAR 1380

Blatt 1 von 1Bl.