Anwendung:

Kühlräume und Kühlanlagen mit Dreh- und Wechselstromkomponenten

Verdichter:	bis max. 12A
Ölsumpfheizung:	bis max. 100W
Abtauheizung:	bis max. 4KW
Verdampferlüfter:	bis max. 4A

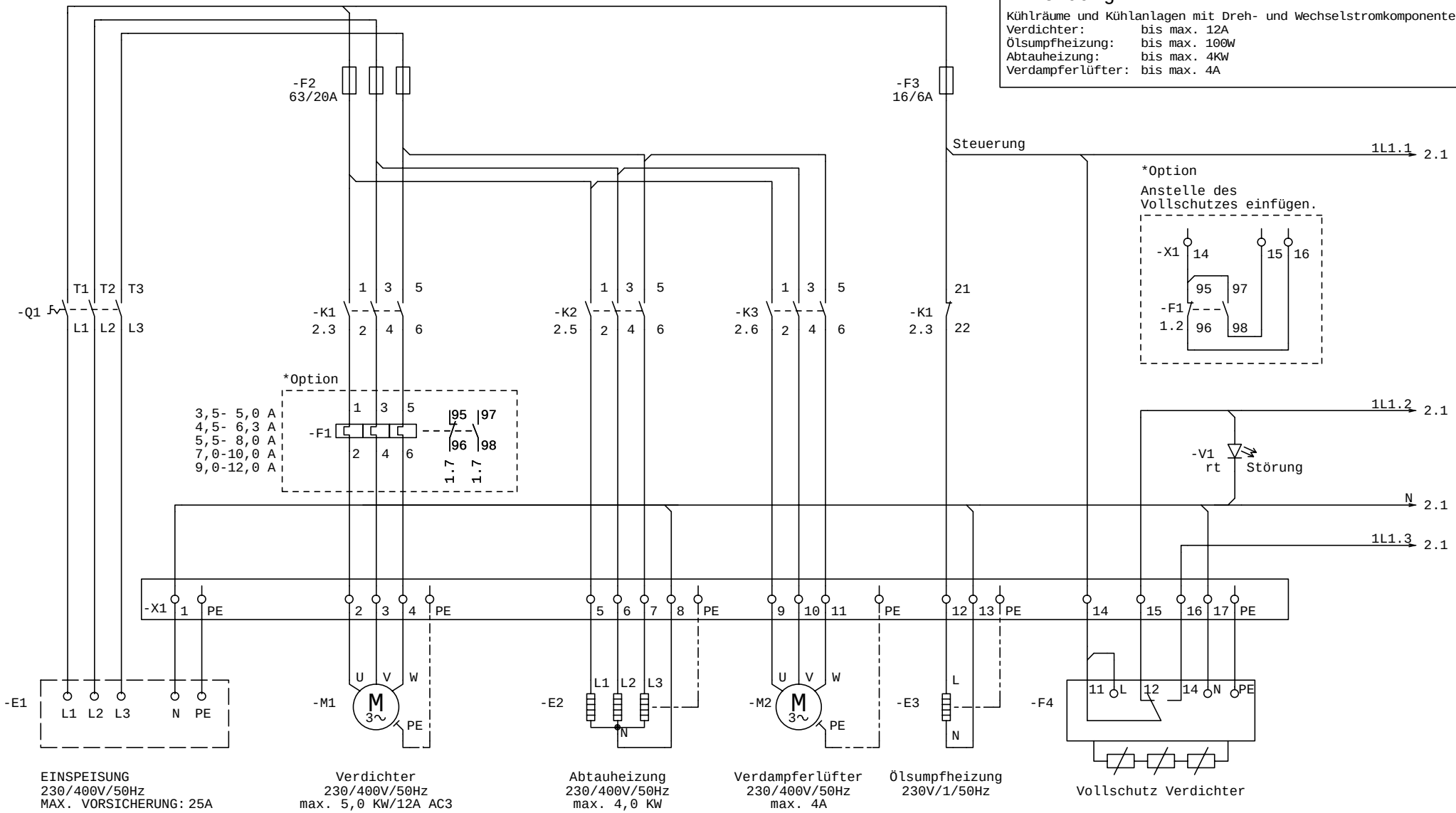

				Datum	18.06.04			3E-GmbH Bad Berka Kellnersbergstr. 4 99438 Bad Berka Tel.: (036458) 348-0 Fax : (036458) 348-5	BT5 02	=	
				Bearb.	Stotz					+	
				Gepr.					BT5 mit TAR 1380	Blatt 1	
Zust.	Änderung	Datum	Name	Norm		Urspr.	Ers. f.	Ers. d.		von 2Bl.	

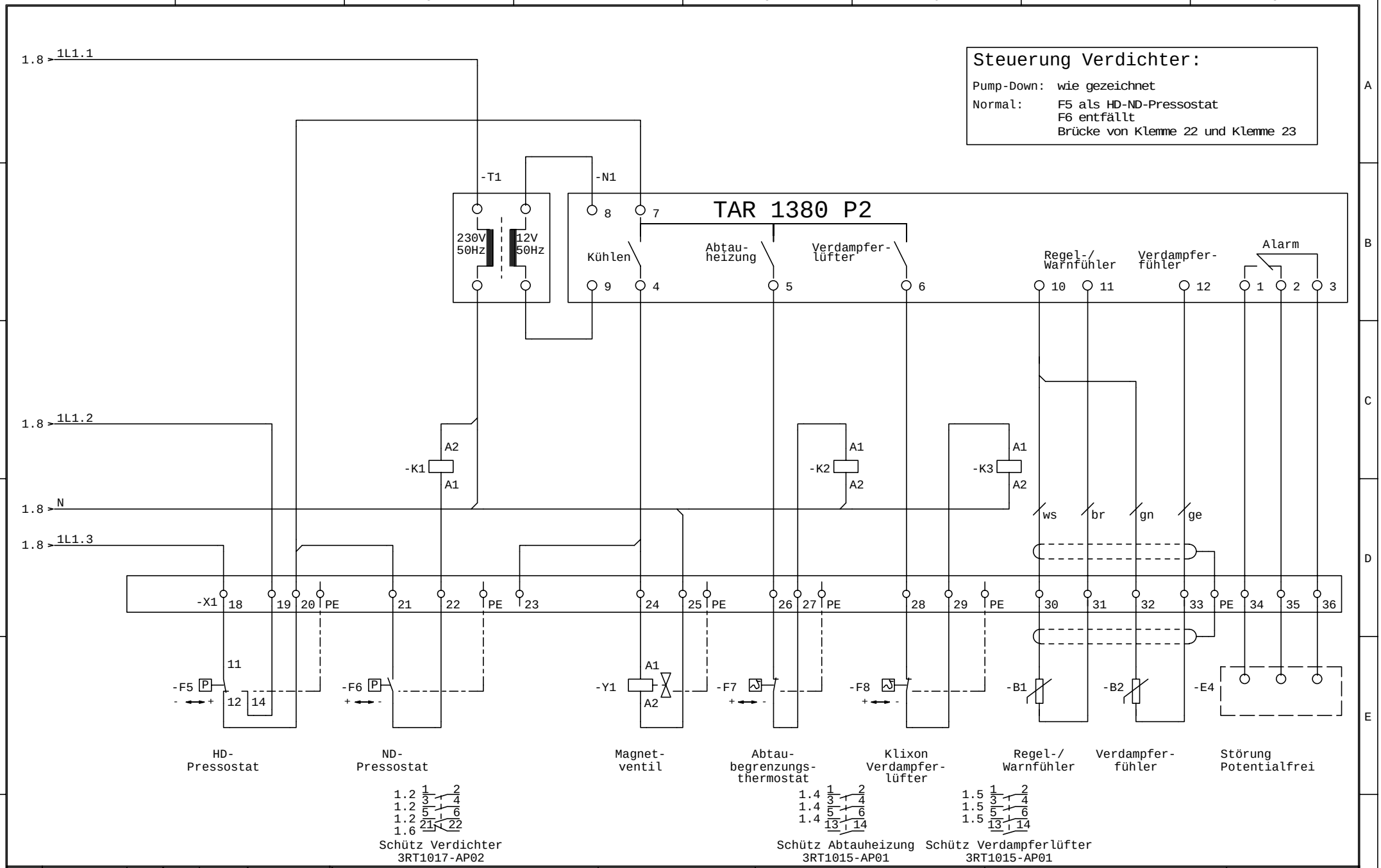

				Datum	18.06.04		3E-GmbH Bad Berka Kellnersbergstr. 4 99438 Bad Berka Tel.: (036458) 348-0 Fax : (036458) 348-5		BT5 02	=	
				Bearb.	Stotz					+	
				Gepr.							
Zust.	Änderung	Datum	Name	Norm		Urspr.	Ers. f.	Ers. d.		BT5 mit TAR 1380	Blatt 2 von 2Bl.