Anwendung:

Kühlräume und Kühlanlagen mit Wechselstromkomponenten
Abtauheizung: bis max. 3KW
Verdampferlüfter: bis max. 2 A
Die Werte für den Verdampferlüfter werden vom Kühlstellenregler bestimmt.

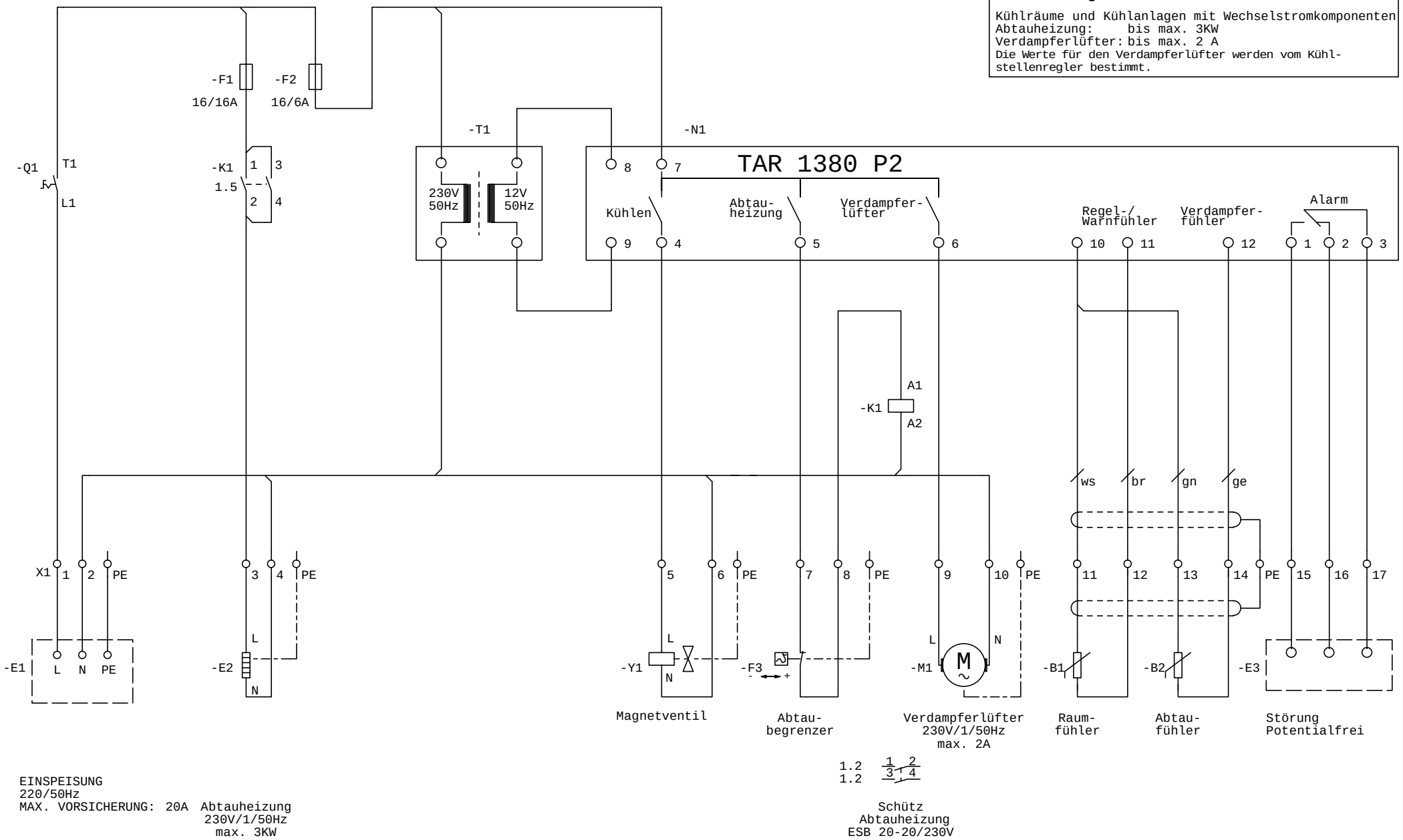

				Datum	18.06.04		3E-GmbH Bad Berka Kellnersbergstr. 4 99438 Bad Berka Tel.: (036458) 348-0 Fax : (036458) 348-5	BTKR 02		=	
				Bearb.	Stotz					+	
				Gepr.					BTKR mit TAR 1380	Blatt 1	
Zust.	Änderung	Datum	Name	Norm		Urspr.	Ers. f.	Ers. d.		von 1Bl.	